WWW.PROM-NASOS.COM.UA

Насосы ин-лайн IRG

Насосы с сухим ротором из чугуна

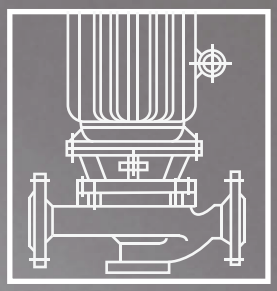

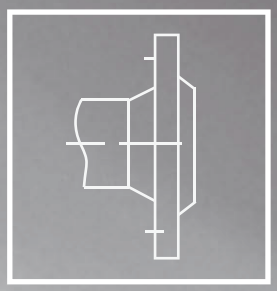

КАТАЛОГ

www.prom-nasos.com.ua

Насосы и насосное оборудование

Насосы с сухим ротором серии IRG "in-line" - это вертикальные одноступенчатые центробежные насосы, in-line исполнения, для перекачивания жидкостей в нефтяной, химической, металлургической, электрической, бумажной промышленности, а также медицинской отрасли с температурой перекачиваемой среды -20 ^{0}C ~ +120 ^{0}C, в стандартном исполнении.

Основные детали корпуса насоса, а также рабочее колесо выполнены из высококачественного чугуна.

Характеристика

- корпус насоса с сухим ротором серии IRG выполнен из чугуна
- насосы с сухим ротором серии IRG "in-line" имеют вертикальную конфигурацию. Их всасывающий и напорный патрубок расположен на одной оси, что позволяет устанавливать их непосредственно на трубопроводе (in-line). Насосы имеют компактные габаритные размеры, не занимают много места и могут устанавливаться вне помещения (под навесом);
- рабочее колесо насоса с сухим ротором серии IRG расположено прямо на продленном валу двигателя, благодаря чему они работают тихо, не создавая высокой вибрации, а корпус насоса соединен с двигателем таким образом, что позволяет значительно снизить осевое давление во время работы насоса;
- для уплотнения вала насоса используется торцевое уплотнение или сочетание разных уплотнений;
- насосы легко устанавливаются, обслуживаются и ремонтируются, при этом нет необходимости в их демонтаже, поскольку достаточно открутить болты, которые крепят двигатель к корпусу, и вытянуть ротор.

Технические характеристики

Данные насоса		Материалы	
Ступень ном. Давления	PIN 16	Корпус	GG 25
Min. Температура жидкости	-20 ^{o}C	Вал	25
Max. Температура жидкости	120 ^{o}C	Рабочее колесо	GG 20
		Скольз.торцев.уплотнение	AQ1EGG
		Кожух	GG 25

Насос во взрывобезопасном исполнении

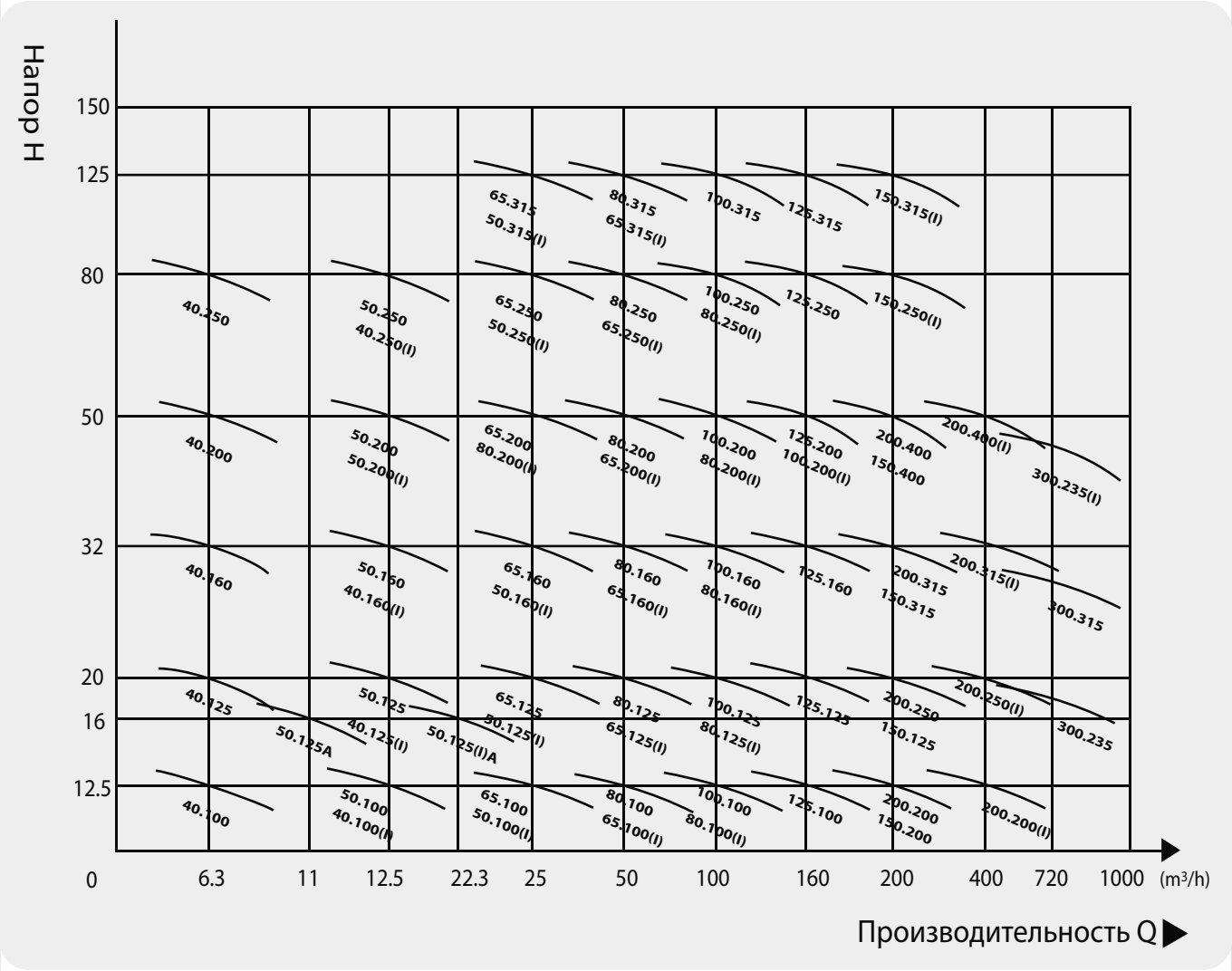
Напор H
150
125
80
50
32
20
16
12.5
0
6.3
11
12.5
22.3
25
50
100
160
200
400
720
1000
(m³/h)
Производительность Q
40.250
50.250
40.250(I)
65.250
50.250(I)
80.250
65.250(I)
100.250
80.250(I)
125.250
150.250(I)
65.315
50.315(I)
80.315
65.315(I)
100.315
125.315
150.315(I)
40.200
50.200
50.200(I)
65.200
80.200(I)
80.200
65.200(I)
100.200
80.200(I)
125.200
100.200(I)
200.400
150.400
200.400(I)
300.235(I)
40.160
50.150
40.160(I)
65.160
50.160(I)
80.160
65.160(I)
100.160
80.160(I)
125.160
200.315
150.315
200.315(I)
300.315
40.125
50.125A
50.125
40.125(I)
50.125(I)A
65.125
50.125(I)
80.125
65.125(I)
100.125
80.125(I)
125.125
200.250
150.125
200.250(I)
300.235
40.100
50.100
40.100(I)
65.100
50.100(I)
80.100
65.100(I)
100.100
80.100(I)
125.100
200.200
150.200
200.200(I)

Габаритные размеры

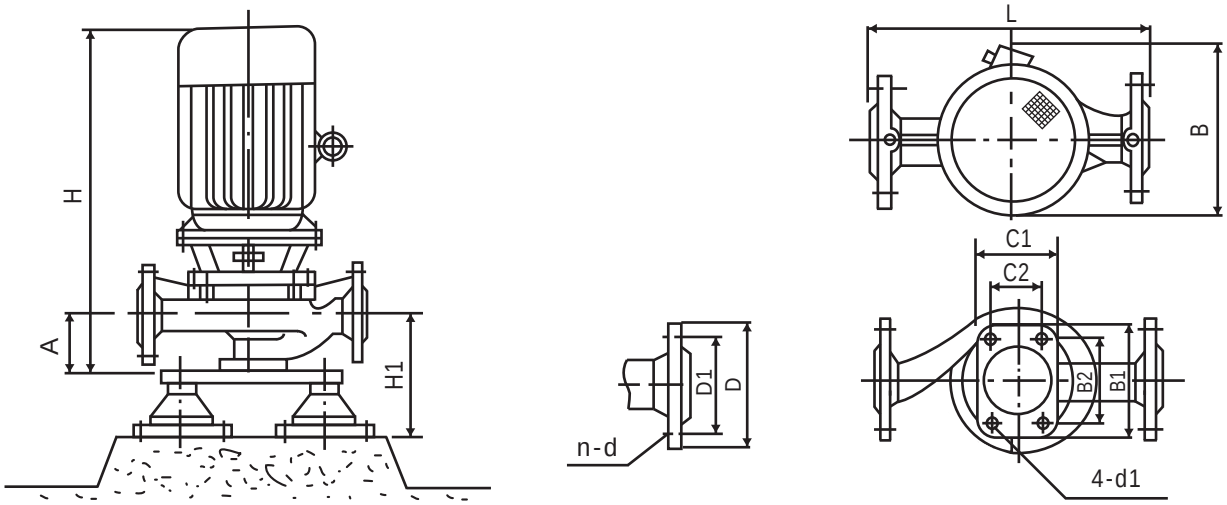

Способы установки

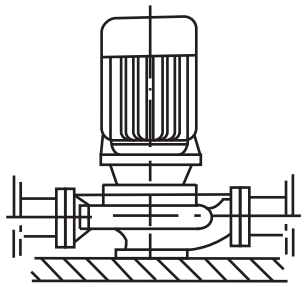

горизонтальная установка для подачи воды

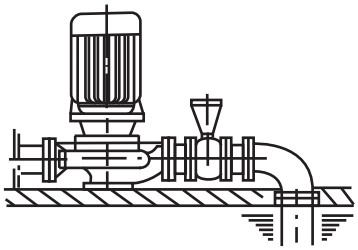

горизонтальная установка одна секция

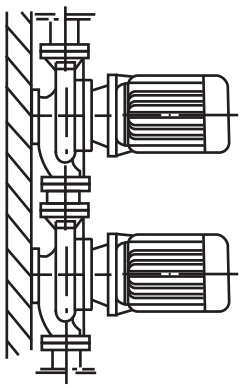

вертикальная установка несколько секций

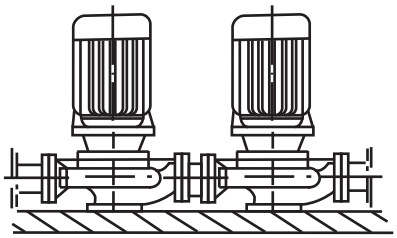

горизонтальная установка несколько секций

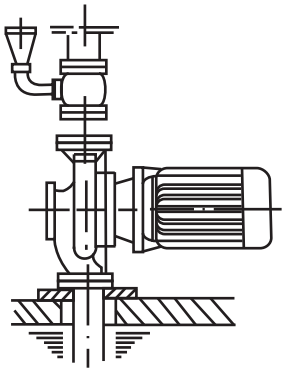

вертикальная установка для подачи воды

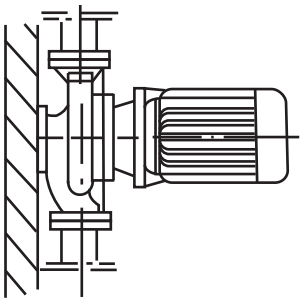

вертикальная установка одна секция

установка на монтажную плиту | установка на виброизолятор | установка на фундамент

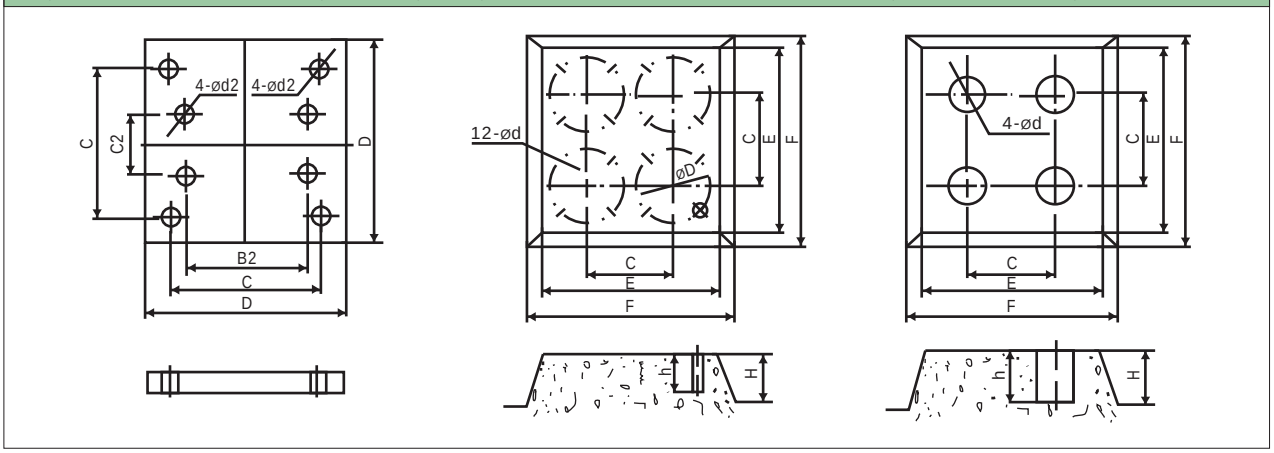

Модель		Размер соединения					Размер соединения для установки на виброизолятор						Размер соединения для установни на фундамент						
№	$C_2 \times B_2$	C×C	D×D	h	Ø d_2	Ø d_2	H	E	F	C	Ø D	Ø d	h	H	E	F	C	Ø d	h
1	45×70	240×240	300×300	55	Ø 14	Ø 14	200	450	500	240	/	/	/	200	450	500	240	60	200
2	50×80	240×240	300×300	55	Ø 14	Ø 14	200	450	500	240	/	/	/	200	450	500	240	60	200
3	60×100	240×240	300×300	55	Ø 14	Ø 14	200	450	500	240	/	/	/	200	450	500	240	60	200
4	70×120	240×240	300×300	55	Ø 18	Ø 16	200	450	500	240	/	/	/	200	450	500	240	60	200
5	80×130	240×240	300×300	55	Ø 18	Ø 16	200	450	500	240	/	/	/	200	450	500	240	60	200
6	100×160	340×340	400×400	55	Ø 18	Ø 16	250	650	700	340		Ø 14.5	60	250	650	700	340	80	250
7	120×180	340×340	400×400	55	Ø 18	Ø 16	250	650	700	340		Ø 14.5	60	250	650	700	340	80	250
8	130×220	340×340	400×400	55	Ø 22	Ø 16	250	650	700	340		Ø 14.5	60	250	650	700	340	80	250
9	150×240	340×340	400×400	55	Ø 22	Ø 16	250	650	700	340		Ø 14.5	60	250	650	700	340	80	250
10	210×260	440×440	500×500	55	Ø 22	Ø 16, Ø 18	300	750	800	440		Ø 14.5	60	300	750	800	440	80	250
11	230×280	440×440	500×500	55	Ø 22	Ø 16, Ø 18	300	750	800	440		Ø 14.5	60	300	750	800	440	80	250
12	250×320	540×540	600×600	55	Ø 22	Ø 16, Ø 18	300	800	850	500		Ø 14.5	60	300	800	850	540	80	250
13	300×350	740×740	880×880	55	Ø 22	Ø 20, Ø 18	350	1000	1100	740		Ø 14.5	60	350	1000	1100	740	80	250
14	300×400	740×740	800×800	55	Ø 22	Ø 20, Ø 18	350	1000	1100	740		Ø 14.5	60	350	1000	1100	740	80	250
15	350×450	740×740	800×800	55	Ø 26	Ø 20, Ø 18	350	1000	1100	740		Ø 14.5	60	350	1000	1100	740	80	250
16	400×500	740×740	800×800	55	Ø 26	Ø 20, Ø 18	350	1000	1100	740		Ø 14.5	60	350	1000	1100	740	80	250

Размеры соединений

Модель	M	D	D1	H	d	n
JGD2-3	8	180	150	47	12	3
JGD3-2	12	230	200	64	12	3
JGD3-3	12	230	200	64	12	3
JGD4-1	16	280	250	76	12	3
JGD4-2	16	280	250	76	12	3
JGD5-3	20	330	300	104	12	3

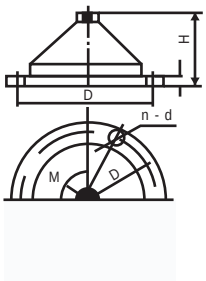

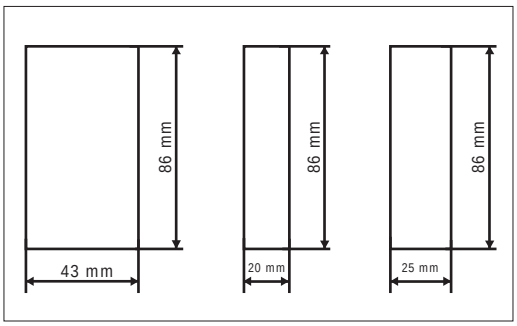

Размеры виброизолятора | Подкладка под виброизолятар

Стационарная установка

1. Установка на виброизолятор с вертикальным отводом жидкости	2. Установка на монтажную плиту
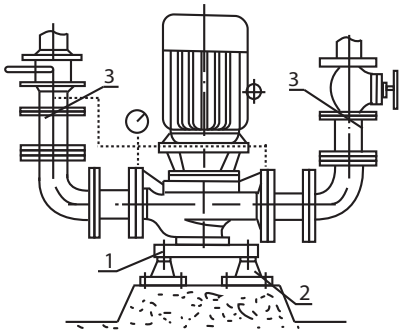	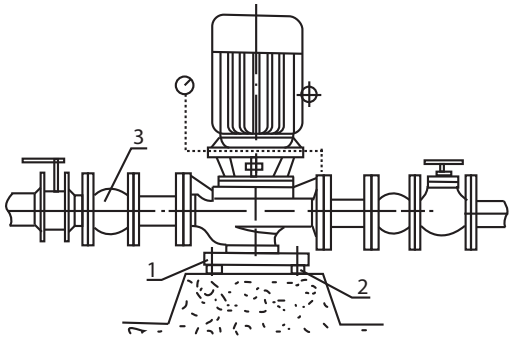
1- Всасывающий клапан; 2- Виброизолятор; 3- Сифон; 4- Фундамент; 5- Выпускной клапан;	

Установка с антивибрационными вставками

1. Установка с антивибрационными вставками	2. Установка на монтажной плите с антивибрационными вставками
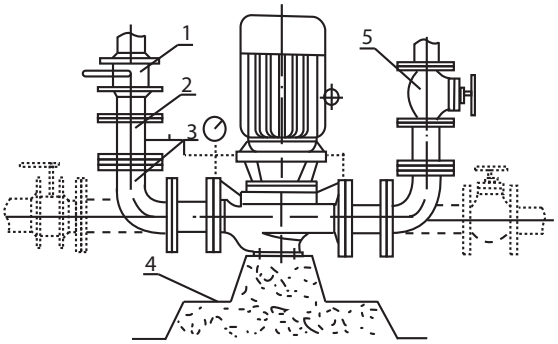	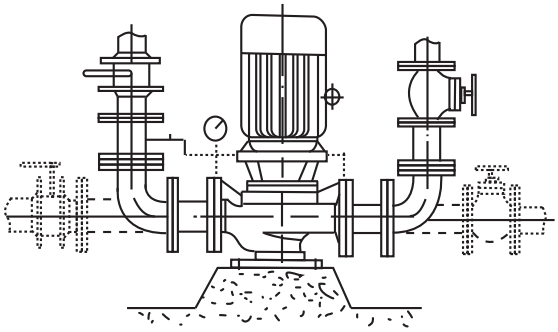
1- Отвод; 2- Антивибрационная вставка; 3- Колено;	

3. Установка вне помещения	4. Установка с горизонтальной подвеской
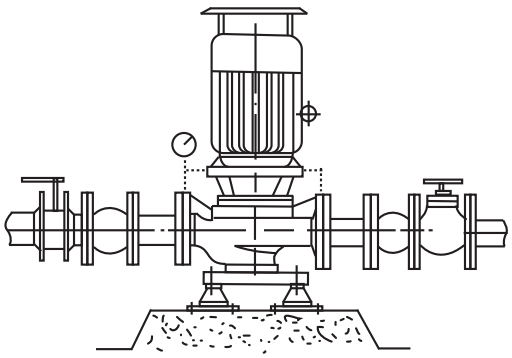	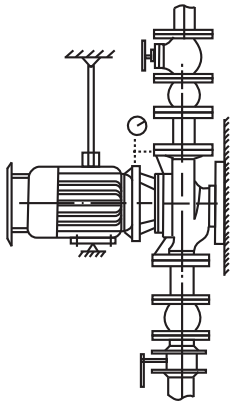

Параметры и установочные размеры

Model	Flow Q		Head	Efficiency	Rotary Speed	Motor's Power	OPS0 r	Weight	Outer Dimension				Installation Dimension			Dimension of inlet and outlet flange			Vibration Isolator	
	(m^3/h)	(l/s)	(m)	(%)	(r/min)	(kw)		(kg)	L	B	H	$C_1 \times B_1$	A	$C_2 \times B_2$	4-d_1	D	D_1	n-d	Specification	H_1
15-80	1.1 1.5 2.0	0.3 0.42 0.55	8.5 8 7	26 34 34	2800	0.18	2.3	17	180	160	340	100×75	40	45×70	4-φ12	G1/2	/	/	SD41-0.5	60
20-110	1.8 2.5 3.3	0.5 0.69 0.91	16 15 13.5	25 34 35	2800	0.37	2.3	25	260	230	405	80×110	55	50×80	4-φ12	G3/4	/	/	SD41-0.5	75
20-160	1.8 2.5 3.3	0.5 0.69 0.91	33 32 30	19 25 23	2900	0.75	2.3	29	300	230	420	90×130	65	60×100	4-φ14	G3/4	/	/	SD41-0.5	85
25-110	2.8 4 5.2	0.78 1.11 1.44	16 15 13.5	34 42 41	2900	0.55	2.3	26	260	230	415	80×110	60	50×80	4-φ14	φ115	φ85	4-φ14	SD41-0.5	80
25-125	2.8 4 5.2	0.78 1.11 1.44	20.6 20 18	28 36 35	2900	0.75	2.3	28	260	230	435	80×110	75	50×80	4-φ14	φ115	φ85	4-φ14	SD41-0.5	95
25-125A	2.5 3.6 4.6	0.69 1.0 1.28	17 16 14.4	35	2900	0.55	2.3	27	260	230	435	80×110	75	50×80	4-φ14	φ115	φ85	4-φ14	SD41-0.5	95
25-160	2.8 4 5.2	0.78 1.11 1.44	33 32 30	24 32 33	2900	1.5	2.3	39	300	270	430	90×130	65	60×100	4-φ14	φ115	φ85	4-φ14	SD41-0.5	85
25-160A	2.6 3.7 4.9	0.12 1.03 1.36	29 28 26	31	2900	1.1	2.3	34	300	270	415	90×130	65	60×100	4-φ14	φ115	φ85	4-φ14	SD41-0.5	85
32-100	4.5	12.5	12.5	44	2900	0.55	2.0	27	260	230	445	100×150	72	70×115	4-φ14	φ140	φ100	4-φ14	SD41-0.5	92
32-100 (I)	4.4 6.6 8.3	1.22 1.75 2.32	13.2 12.5 11.3	48 54 53	2900	0.75	2.0	32	260	230	445	100×150	85	70×115	4-φ14	φ150	φ100	4-φ18	SD41-0.5	105
32-125	3.5 5 6.5	0.97 1.39 1.8	22 20 18	40 44 42	2900	0.75	2.3	28	260	230	435	90×130	72	60×100	4-φ14	φ140	φ100	4-φ18	SD41-0.5	92
32-125A	3.1 4.5 5.8	0.86 1.25 1.61	17.6 16 14.4	43	2900	0.55	2.3	28	260	230	435	90×130	72	60×100	4-φ14	φ140	φ100	4-φ18	SD41-0.5	92
32-160	6.5	5	32	44	2900	1.5	2.3	39	320	270	505	100×150	85	70×115	4-φ14	φ140	φ100	4-φ18	SD61-0.5	105
32-160A	4	1.1	25	34	2900	1.1	2.0	38	320	270	415	90×130	90	60×100	4-φ14	φ150	φ110	4-φ18	SD61-0.5	110
32-160 (I)	4.4 6.3 8.3	1.22 1.75 2.32	33.2 32 30.2	34 40 42	2900	2.2	2.0	47	320	270	505	100×150	90	70×115	4-φ14	φ150	φ110	4-φ18	SD61-0.5	110
32-200	4.5	12.5	50	32	2900	3	2.0	55	340	330	540	120×170	95	80×135	4-φ14	φ150	φ110	4-φ18	SD61-0.5	115
32-200 (I)	4.4 6.3 8.3	1.22 1.75 2.32	50.5 50 48	26 33 35	2900	4	2.0	43	340	330	560	120×170	95	80×135	4-φ14	φ150	φ110	4-φ18	SD61-0.5	115
32-200A	2.8 4 5.2	0.78 1.11 1.44	44.6 44 42.7	34 40 42	2900	2.2	2.0	74	340	330	540	120×170	95	80×135	4-φ14	φ150	φ110	4-φ18	SD61-0.5	115
40-100	4.4 6.3 8.3	1.22 1.75 2.31	13.2 12.5 11.3	48 54 53	2900	0.55	2.3	32	260	230	445	100×150	85	70×115	4-φ14	φ150	φ110	4-φ18	SD41-0.5	105
40-100A	3.9 5.6 7.4	1.08 1.56 2.06	10.6 10 9	52	2900	0.37	2.3	32	260	230	445	100×150	85	70×115	4-φ14	φ150	φ110	4-φ18	SD41-0.5	105
40-125	4.4 6.3 8.3	1.22 1.75 2.31	21 20 18	41 46 43	2900	1.1	2.3	34	280	230	445	100×150	85	70×115	4-φ14	φ150	φ110	4-φ18	SD41-0.5	105
40-125A	3.9 5.6 7.4	1.08 1.56 2.06	17.6 16 14.4	40 45 41	2900	0.75	2.3	33	280	230	445	100×150	85	70×115	4-φ14	φ150	φ110	4-φ18	SD61-0.5	105
40-160	4.4 6.3 8.3	1.22 1.75 2.31	33 32 30	35 40 40	2900	2.2	2.3	47	320	270	505	100×150	90	70×115	4-φ14	φ150	φ110	4-φ18	SD61-0.5	110
40-160A	4.1 5.9 7.8	1.14 1.64 2.17	29 28 26.3	34 39 39	2900	1.5	2.3	43	320	270	485	100×150	90	70×115	4-φ14	φ150	φ110	4-φ18	SD61-0.5	110
40-160B	3.8 5.5 7.2	1.22 1.75 2.31	25.5 24 22.5	34 38 37	2900	1.1	2.3	38	320	270	470	100×150	90	70×115	4-φ14	φ150	φ110	4-φ18	SD61-0.5	110
40-200	4.4 6.3 8.3	1.22 1.75 2.31	51 50 48	26 33 32	2900	4	2.3	74	340	330	560	120×170	95	80×135	4-φ14	φ150	φ110	4-φ18	SD61-0.5	115
40-200A	4.1 5.9 7.8	1.14 1.64 2.17	45 44 42	26 31 30	2900	3	2.3	62	340	330	540	120×170	95	80×135	4-φ14	φ150	φ110	4-φ18	SD61-0.5	115
40-200B	3.7 5.3 7.0	1.03 1.47 1.94	38 36 34.5	29	2900	2.2	2.3	52	340	330	505	120×170	95	80×135	4-φ14	φ150	φ110	4-φ18	SD61-0.5	115
40-250	4.4 6.3 8.3	1.22 1.75 2.31	82 80 74	24 28 28	2900	7.5	2.3	105	400	405	630	120×170	95	80×135	4-φ14	φ150	φ110	4-φ18	SD61-0.5	115
40-250A	4.1 5.9 7.8	1.14 1.64 2.17	72 70 65	24 28 27	2900	5.5	2.3	98	400	405	630	120×170	95	80×135	4-φ14	φ150	φ110	4-φ18	SD61-0.5	115
40-250B	3.8 5.5 7.0	1.06 1.53 1.94	61.5 60 56	23 27 26	2900	4	2.3	77	400	405	565	120×170	95	80×135	4-φ14	φ150	φ110	4-φ18	SD61-0.5	115
40-100 (I)	8.8 12.5 16.3	2.44 3.47 4.53	13.2 12.5 11.3	55 62 60	2900	1.1	2.3	34	300	230	455	120×170	90	80×135	4-φ14	φ150	φ110	4-φ18	SD41-0.5	110
40-100(I)A	8 11 14.5	2.22 3.05 4.03	10.6 10 9	60	2900	0.75	2.3	32	300	230	455	120×170	90	80×135	4-φ14	φ150	φ110	4-φ18	SD41-0.5	110
40-125 (I)	8.8 12.5 16.3	2.44 3.47 4.53	21.2 20 17.8	49 58 57	2900	1.5	2.3	38	300	240	465	120×170	90	80×135	4-φ14	φ150	φ110	4-φ18	SD41-0.5	110
40-125(I)A	8 11 14.5	2.22 3.05 4.03	17 16 14	57	2900	1.1	2.3	33	300	240	450	120×170	90	80×135	4-φ14	φ150	φ110	4-φ18	SD41-0.5	110

Параметры и установочные размеры

Model	Flow Q		Head	Efficiency	Rotary Speed	Motor's Power	NPSH r	Weight	Outer Dimension				Installation Dimension			Dimension of inlet and outlet flange			Vibration Isolator	
	(m³/h)	(l/s)	(m)	(%)	(r/min)	(kw)		(kg)	L	B	H	$C_1 \times B_1$	A	$C_2 \times B_2$	$4-d_1$	D	D_1	n-d	Specification	H_1
40-160(I)	8.8 12.5 16.3	2.44 3.47 4.53	33 32 30	45 52 51	2900	3	2.3	56	340	300	550	120×170	95	80×135	4-φ14	φ150	φ110	4-φ18	SD61-0.5	115
40-160(I)A	8.2 11.7 15.2	2.28 3.25 4.22	29 28 26	44 51 50	2900	2.2	2.3	47	340	300	515	120×170	95	80×135	4-φ14	φ150	φ110	4-φ18	SD61-0.5	115
40-160(I)B	7.3 10.4 13.5	2.38 2.89 3.75	23 22 20.5	50	2900	1.5	2.3	43	340	300	490	120×170	95	80×135	4-φ14	φ150	φ110	4-φ18	SD61-0.5	115
40-200(I)	8.8 12.5 16.3	2.44 3.47 4.53	51.2 50 48	38 46 46	2900	5.5	2.3	85	360	350	635	120×170	95	80×135	4-φ14	φ150	φ110	4-φ18	SD61-0.5	115
40-200(I)A	8.3 11.7 15.3	2.31 3.25 4.25	45.0 44 42	37 45 45	2900	4	2.3	75	360	350	570	120×170	95	80×135	4-φ14	φ150	φ110	4-φ18	SD61-0.5	115
40-200(I)B	7.5 10.6 13.8	2.08 2.94 3.83	37 36 34	44	2900	3	2.3	63	360	350	550	120×170	95	80×135	4-φ14	φ150	φ110	4-φ18	SD61-0.5	115
40-250(I)	8.8 12.5 16.3	2.44 3.47 4.53	81.2 80 77.5	31 38 40	2900	11	2.3	145	450	430	780	140×200	105	100×160	4-φ18	φ150	φ110	4-φ18	JSD2-3	205
40-250(I)A	8.2 11.6 15.2	2.28 3.22 4.22	71.0 70 68	38	2900	7.5	2.3	95	450	360	650	140×200	105	100×160	4-φ18	φ150	φ110	4-φ18	JSD2-3	205
40-250(I)B	7.6 10.8 14	2.11 3.0 3.89	61.4 60 58	37	2900	7.5	2.3	94	450	360	650	140×200	105	100×160	4-φ18	φ150	φ110	4-φ18	JSD2-3	205
40-250(I)C	7.1 10.0 13.1	1.97 2.78 3.64	53.2 52 50.4	36	2900	5.5	2.3	88	450	360	650	140×200	105	100×160	4-φ18	φ150	φ110	4-φ18	JSD2-3	205
50-100	8.8 12.5 16.3	2.44 3.47 4.53	13.6 12.5 11.3	55 62 60	2900	1.1	2.3	36	290	230	455	100×150	95	70×115	4-φ14	φ165	φ125	4-φ18	SD41-0.5	115
50-100A	8 11 14.5	2.22 3.05 4.03	11 10 9	60	2900	0.75	2.3	35	290	230	455	100×150	95	70×115	4-φ14	φ165	φ125	4-φ18	SD41-0.5	115
50-125	8.8 12.5 16.3	2.44 3.47 4.53	21.5 20 17.8	49 58 57	2900	1.5	2.3	43	300	240	465	100×150	95	70×115	4-φ14	φ165	φ125	4-φ18	SD41-0.5	115
50-125A	8 11 14.5	2.22 3.05 4.03	17 16 14	57	2900	1.1	2.3	38	300	240	450	100×150	95	70×115	4-φ14	φ165	φ125	4-φ18	SD41-0.5	115
50-160	8.8 12.5 16.3	2.44 3.47 4.53	33 32 30	45 52 51	2900	3	2.3	59	320	300	550	120×170	100	80×135	4-φ14	φ165	φ125	4-φ18	SD61-0.5	120
50-160A	8.2 11.7 15.2	2.28 3.25 4.22	29 28 26	44 51 50	2900	2.2	2.3	51	320	300	515	120×170	100	80×135	4-φ14	φ165	φ125	4-φ18	SD61-0.5	120
50-160B	7.3 10.4 13.5	2.38 2.89 3.75	23 22 20.5	50	2900	1.5	2.3	47	320	300	490	120×170	100	80×135	4-φ14	φ165	φ125	4-φ18	SD61-0.5	120
50-200	8.8 12.5 16.3	2.44 3.47 4.53	52 50 48	38 46 46	2900	5.5	2.3	101	360	350	635	120×170	100	80×135	4-φ14	φ165	φ125	4-φ18	SD61-0.5	120
50-200A	8.3 11.7 15.3	2.31 3.25 4.25	45.8 44 42	37 45 45	2900	4	2.3	80	360	350	570	120×170	100	80×135	4-φ14	φ165	φ125	4-φ18	SD61-0.5	120
50-200B	7.5 10.6 13.8	2.08 2.94 3.83	37 36 34	44	2900	3	2.3	68	360	350	550	120×170	100	80×135	4-φ14	φ165	φ125	4-φ18	SD61-0.5	120
50-250	8.8 12.5 16.3	2.44 3.47 4.53	82 80 77.5	29 38 40	2900	11	2.3	160	440	430	780	140×200	105	100×160	4-φ18	φ165	φ125	4-φ18	SD2-3	205
50-250A	8.2 11.6 15.2	2.28 3.22 4.22	71.5 70 68	38	2900	7.5	2.3	115	440	360	650	140×200	105	100×160	4-φ18	φ165	φ125	4-φ18	JSD2-3	205
50-250B	7.6 10.8 14	2.11 3.0 3.89	61.4 60 58	37	2900	7.5	2.3	114	440	360	650	140×200	105	100×160	4-φ18	φ165	φ125	4-φ18	JSD2-3	205
50-250C	7.1 10.0 13.1	1.97 2.78 3.64	53.2 52 50.4	36	2900	5.5	2.3	108	440	360	650	140×200	105	100×160	4-φ18	φ165	φ125	4-φ18	JSD2-3	205
50-100(I)	17.5 25 32.5	4.86 6.94 9.03	13.7 12.5 10.5	67 69 69	2900	1.5	2.5	41	320	235	475	140×200	105	100×160	4-φ18	φ165	φ125	4-φ18	SD41-0.5	125
50-100(I)A	15.6 22.3 29	4.3 6.19 8.1	11 10 8.4	65 67 68	2900	1.1	2.5	36	320	235	460	140×200	105	100×160	4-φ18	φ165	φ125	4-φ18	SD41-0.5	125
50-125(I)	17.5 25 32.5	4.86 6.94 9.03	21.5 20 18	60 68 67	2900	3	2.5	56	340	280	550	140×200	95	100×160	4-φ18	φ165	φ125	4-φ18	SD61-0.5	110
50-125(I)A	15.6 22.3 29	4.33 6.19 8.1	17 16 13.6	58 66 65	2900	2.2	2.5	48	340	280	515	140×200	95	100×160	4-φ18	φ165	φ125	4-φ18	SD61-0.5	110
50-160(I)	17.5 25 32.5	4.68 6.94 9.03	34.4 32 27.5	54 63 60	2900	4	2.5	72	360	305	570	140×200	100	100×160	4-φ18	φ165	φ125	4-φ18	SD61-0.5	120
50-160(I)A	16.4 23.4 30.4	4.56 6.5 8.44	30 28 24	54 62 59	2900	4	2.5	71	360	305	570	140×200	100	100×160	4-φ18	φ165	φ125	4-φ18	SD61-0.5	120
50-160(I)B	15.0 21.6 28	4.17 6.0 7.78	26 24 20.6	58	2900	3	2.5	59	360	305	550	140×200	100	100×160	4-φ18	φ165	φ125	4-φ18	SD61-0.5	120
50-200(I)	17.5 25 32.5	4.86 6.94 9.03	52.7 50 45.5	49 58 59	2900	7.5	2.5	108	380	350	635	140×200	105	100×160	4-φ18	φ165	φ125	4-φ18	SD61-0.5	125
50-200(I)A	16.4 23.5 30.5	4.56 6.53 8.47	46.4 44 40	48 57 58	2900	7.5	2.5	107	380	350	635	140×200	105	100×160	4-φ18	φ165	φ125	4-φ18	SD61-0.5	125
50-200(I)B	15.2 21.8 28.3	4.22 6.06 7.86	40 38 34.5	55	2900	5.5	2.5	100	380	350	635	140×200	105	100×160	4-φ18	φ165	φ125	4-φ18	SD61-0.5	125
50-250(I)	17.5 25 32.5	4.86 6.94 9.03	82 80 76.5	39 50 52	2900	15	2.5	175	460	435	785	160×220	110	120×180	4-φ18	φ165	φ125	4-φ18	JSD2-3	210

Параметры и установочные размеры

Model	Flow Q		Head	Efficiency	Rotary Speed	Motor's Power	(NPSH)r	Weight	Outer Dimension				Installation Dimension			Dimension of inlet and outlet flange			Vibration Isolator	
	(m^3/h)	(l/s)	(m)	(%)	(r/min)	(kw)		(kg)	L	B	H	$C_1 \times B_1$	A	$C_2 \times B_2$	$4-d_1$	D	D_1	n-d	Specification	H_1
50-250(I)A	16.4 23.4 30.5	4.56 6.5 8.47	71.5 70 67	39 50 52	2900	11	2.5	165	460	435	785	160×220	110	120×180	4-φ18	φ165	φ125	4-φ18	JGD2-3	210
50-250(I)B	15 21.6 28	4.17 6.0 7.78	61 60 57.4	38 49 54	2900	11	2.5	165	460	435	785	160×220	110	120×180	4-φ18	φ165	φ125	4-φ18	JGD2-3	210
50-315(I)	17.5 25 32.5	4.86 6.94 9.03	128 125 122	30 40 44	2900	30	2.5	310	550	510	920	160×220	110	160×220	4-φ18	φ165	φ125	4-φ18	JGD2-3	210
50-315(I)A	16.6 23.7 31	4.61 6.58 8.6	115 113 110	30 40 44	2900	22	2.5	245	550	470	855	160×220	110	160×220	4-φ18	φ165	φ125	4-φ18	JGD2-3	210
50-315(I)B	15.7 22.5 29.2	4.36 6.25 8.0	103 101 98	39	2900	18.5	2.5	215	550	435	830	160×220	110	160×220	4-φ18	φ165	φ125	4-φ18	JGD2-3	210
50-315(I)C	14.4 20.6 26.8	4.0 5.72 7.44	86 85 83	38	2900	15	2.5	195	550	435	785	160×220	110	160×220	4-φ18	φ165	φ125	4-φ18	JGD2-3	210
65-100	17.5 20.6 32.5	4.86 6.94 9.03	13.7 12.5 10.5	67 69 69	2900	1.5	2.5	46	320	235	475	140×200	105	100×160	4-φ18	φ185	φ145	4-φ18	SD41-0.5	125
65-100A	15.6 22.3 29	4.3 6.19 8.1	11 10 8.4	65 67 68	2900	1.1	2.5	41	320	235	460	140×200	105	100×160	4-φ18	φ185	φ145	4-φ18	SD41-0.5	125
65-125	17.5 25 32.5	4.86 6.94 9.03	21.5 20 18	60 68 67	2900	3	2.5	58	340	280	550	140×200	100	100×160	4-φ18	φ185	φ145	4-φ18	SD61-0.5	120
65-125A	15.6 22.3 29	4.33 6.19 8.1	17 16 14.4	58 66 65	2900	2.2	2.5	49	340	280	515	140×200	100	100×160	4-φ18	φ185	φ145	4-φ18	SD61-0.5	120
65-160	17.5 25 32.5	4.86 6.94 9.03	34.4 32 27.5	54 63 60	2900	4	2.5	75	360	305	570	140×200	100	100×160	4-φ18	φ185	φ145	4-φ18	SD61-0.5	120
65-160A	16.4 23.4 30.4	4.56 6.5 8.44	30 28 24	54 62 59	2900	4	2.5	75	360	305	570	140×200	100	100×160	4-φ18	φ185	φ145	4-φ18	SD61-0.5	120
65-160B	15.0 21.6 28	4.17 6.0 7.78	26 24 20.6	58	2900	3	2.5	63	360	305	550	140×200	100	100×160	4-φ18	φ185	φ145	4-φ18	SD61-0.5	120
65-200	17.5 25 32.5	4.86 6.94 9.03	52.7 50 45.5	49 58 59	2900	7.5	2.5	107	380	350	635	140×200	105	100×160	4-φ18	φ185	φ145	4-φ18	SD61-0.5	125
65-200A	16.4 23.5 30.5	4.56 6.53 8.47	46.4 44 40	48 57 58	2900	7.5	2.5	107	380	350	635	140×200	105	100×160	4-φ18	φ185	φ145	4-φ18	SD61-0.5	125
65-200B	15.2 21.8 28.3	4.22 6.06 7.86	40 38 34.5	55	2900	5.5	2.5	100	380	350	635	140×200	105	100×160	4-φ18	φ185	φ145	4-φ18	SD61-0.5	125
65-250	17.5 25 32.5	4.86 6.94 9.03	82 80 76.5	39 50 52	2900	15	2.5	180	480	435	785	160×220	110	120×180	4-φ18	φ185	φ145	4-φ18	JGD2-3	210
65-250A	16.4 23.4 30.5	4.56 6.5 8.47	71.5 70 67	39 50 52	2900	11	2.5	170	480	435	785	160×220	110	120×180	4-φ18	φ185	φ145	4-φ18	JGD2-3	210
65-250B	15 21.6 28	4.17 6.0 7.78	61 60 57.4	38 49 54	2900	11	2.5	170	480	435	785	160×220	110	120×180	4-φ18	φ185	φ145	4-φ18	JGD2-3	210
65-315	17.5 25 32.5	4.86 6.94 9.03	127 125 122	32 40 44	2900	30	2.5	320	550	510	920	160×220	110	120×180	4-φ18	φ185	φ145	4-φ18	JGD2-3	210
65-315A	16.6 23.7 31	4.61 6.58 8.6	115 113 110	32 40 44	2900	22	2.5	225	550	470	855	160×220	110	120×180	4-φ18	φ185	φ145	4-φ18	JGD2-3	210
65-315B	15.7 22.5 29.2	4.36 6.25 8.0	103 101 98	39	2900	18.5	2.5	255	550	435	830	160×220	110	120×180	4-φ18	φ185	φ145	4-φ18	JGD2-3	210
65-315C	14.4 20.6 26.8	4.0 5.72 7.44	86 85 83	38	2900	15	2.5	205	550	435	785	160×220	110	120×180	4-φ18	φ185	φ145	4-φ18	JGD2-3	210
65-100(I)	35 50 65	9.72 13.9 18.1	13.8 12.5 10	67 73 70	2900	3	3.0	63	400	285	570	160×220	120	100×160	4-φ18	φ185	φ145	4-φ18	SD61-0.5	140
65-100(I)A	31.3 44.7 58	8.7 12.4 16.1	11 10 8	66 72 69	2900	2.2	3.0	53	400	245	535	140×200	120	100×160	4-φ18	φ185	φ145	4-φ18	SD61-0.5	140
65-125(I)	35 50 65	9.72 13.9 18.1	22 20 17	67 72.5 70	2900	5.5	3.0	99	400	360	660	140×200	120	100×160	4-φ18	φ185	φ145	4-φ18	SD61-0.5	140
65-125(I)A	31.3 45 58	8.7 12.5 16.1	17.5 16 13.6	66 71 69	2900	4	3.0	78	400	315	595	140×200	120	100×160	4-φ18	φ185	φ145	4-φ18	SD61-0.5	140
65-160(I)	35 50 65	9.72 13.9 18.1	35 32 28	63 71 70	2900	7.5	3.0	103	400	360	660	140×200	125	100×160	4-φ18	φ185	φ145	4-φ18	SD61-0.5	145
65-160(I)A	32.7 46.7 61	9.1 13.0 16.9	30.6 28 24	62 70 69	2900	7.5	3.0	103	400	360	660	140×200	125	100×160	4-φ18	φ185	φ145	4-φ18	SD61-0.5	145
65-160(I)B	30.3 43.3 56.3	8.4 12.0 15.6	26 24 21	69	2900	5.5	3.0	97	400	315	660	140×200	125	100×160	4-φ18	φ185	φ145	4-φ18	SD61-0.5	145
65-200(I)	35 50 65	9.72 13.9 18.1	53.5 50 46	55 67 68	2900	15	3.0	176	450	430	795	140×200	125	100×160	4-φ18	φ185	φ145	4-φ18	JGD2-3	225
65-200(I)A	32.8 47 61	9.1 13.1 16.9	47 44 40	54 66 67	2900	11	3.0	166	450	430	795	140×200	125	100×160	4-φ18	φ185	φ145	4-φ18	JGD2-3	225
65-200(I)B	30.5 43.5 56.6	8.5 12.1 15.7	40.6 38 33.4	65	2900	7.5	3.0	114	450	360	665	140×200	125	100×160	4-φ18	φ185	φ145	4-φ18	JGD2-3	225
65-250(I)	35 50 65	9.72 13.9 18.1	83 80 72	52 59 60	2900	22	3.0	235	480	465	870	160×220	130	120×180	4-φ18	φ185	φ145	4-φ18	JGD2-3	230
65-250(I)A	32.5 46.7 61	9.0 13.0 16.9	73 70 63	52 59 60	2900	18.5	3.0	205	480	430	850	160×220	130	120×180	4-φ18	φ185	φ145	4-φ18	JGD2-3	230

Параметры и установочные размеры

Model	Flow Q		Head	Efficiency	Rotary Speed	Motor's Power	(NPSH)r	Weight	Outer Dimension				Installation Dimension			Dimension of inlet and outlet flange			Vibration Isolator	
	(m^3/h)	(l/s)	(m)	(%)	(r/min)	(kw)		(kg)	L	B	H	$C_1 \times B_1$	A	$C_2 \times B_2$	$4-d_1$	D	D_1	n-d	Specification	H_1
65-250(I)B	30 43.3 56	8.3 12.0 15.6	62 60 54	58	2900	15	3.0	180	480	430	805	160×220	130	120×180	4-φ18	φ185	φ145	4-φ18	JGD2-3	230
65-315(I)	35 50 65	9.72 13.9 18.1	128 125 121	44 54 57	2900	37	3.0	350	580	530	1000	190×280	130	160×220	4-φ18	φ185	φ145	4-φ18	JGD2-3	230
65-315(I)A	32.5 46.5 60.5	9.0 12.9 16.8	112.6 110 106.4	43 54 57	2900	30	3.0	335	580	530	1000	190×280	130	160×220	4-φ18	φ185	φ145	4-φ18	JGD2-3	230
65-315(I)B	31 44.5 58	8.6 12.4 16.1	102.5 100 98	53	2900	30	3.0	335	580	530	1000	190×280	130	160×220	4-φ18	φ185	φ145	4-φ18	JGD2-3	230
65-315(I)C	29 41 53.6	8.1 11.4 14.9	87 85 83	51	2900	22	3.0	270	580	470	885	190×280	130	160×220	4-φ18	φ185	φ145	4-φ18	JGD2-3	230
80-100	35 50 65	9.72 13.9 18.1	13.8 12.5 10	67 73 70	2900	3	3.0	63	400	285	570	140×200	120	100×160	4-φ18	φ200	φ160	8-φ18	SD61-0.5	140
80-100A	31.3 44.7 58	8.7 12.5 16.1	11 10 8	66 72 69	2900	2.2	3.0	54	400	245	535	140×200	120	100×160	4-φ18	φ200	φ160	8-φ18	SD61-0.5	140
80-125	35 50 65	9.72 13.9 18.1	22 20 17	67 72.5 70	2900	5.5	3.0	99	400	360	660	140×200	120	100×160	4-φ18	φ200	φ160	8-φ18	SD61-0.5	140
80-125A	31.3 45 58	8.7 12.5 16.1	17.5 16 13.6	66 71 69	2900	4	3.0	79	400	315	595	140×200	120	100×160	4-φ18	φ200	φ160	8-φ18	SD61-0.5	140
80-160	35 50 65	9.72 13.9 18.1	35 32 28	63 71 70	2900	7.5	3.0	105	400	360	660	140×200	125	100×160	4-φ18	φ200	φ160	8-φ18	SD61-0.5	145
80-160A	32.7 46.7 61	9.1 13.0 16.9	30.6 28 24	62 70 69	2900	7.5	3.0	105	400	360	660	140×200	125	100×160	4-φ18	φ200	φ160	8-φ18	SD61-0.5	145
80-160B	30.3 43.3 56.3	8.4 12.0 15.6	26 24 21	69	2900	5.5	3.0	98	400	315	660	140×200	125	100×160	4-φ18	φ200	φ160	8-φ18	SD61-0.5	145
80-200	35 50 65	9.72 13.9 18.1	53.5 50 46	55 67 68	2900	15	3.0	175	430	430	795	140×200	125	100×160	4-φ18	φ200	φ160	8-φ18	JGD2-3	225
80-200A	32.8 47 61	9.1 13.1 18.1	47 44 40	54 66 67	2900	11	3.0	165	430	430	795	140×200	125	100×160	4-φ18	φ200	φ160	8-φ18	JGD2-3	225
80-200B	30.5 43.5 56.6	8.5 12.1 15.7	40.6 38 33.4	65	2900	7.5	3.0	115	430	360	665	140×200	125	100×160	4-φ18	φ200	φ160	8-φ18	JGD2-3	225
80-250	35 50 65	9.72 13.9 18.1	83 80 72	52 59 60	2900	22	3.0	240	480	465	870	160×220	130	120×180	4-φ18	φ200	φ160	8-φ18	JGD2-3	230
80-250A	32.5 46.7 61	9.0 13.0 16.0	73 70 63	52 59 60	2900	18.5	3.0	210	480	430	850	160×220	130	120×180	4-φ18	φ200	φ160	8-φ18	JGD2-3	230
80-250B	30 43.3 56	8.3 12.0 15.6	62 60 54	58	2900	15	3.0	185	480	430	805	160×220	130	120×180	4-φ18	φ200	φ160	8-φ18	JGD2-3	230
80-315	35 50 65	9.72 13.9 18.1	128 125 122	43 54 57	2900	37	3.0	355	580	530	1000	190×280	130	160×220	4-φ18	φ200	φ160	8-φ18	JGD2-3	230
80-315A	32 46.5 60.5	9.0 12.9 16.8	112.6 110 107.4	43 54 57	2900	30	3.0	340	580	530	1000	190×280	130	160×220	4-φ18	φ200	φ160	8-φ18	JGD2-3	230
80-315B	31 44.5 58	8.6 12.4 16.1	102.5 100 98	53	2900	30	3.0	340	580	530	1000	190×280	130	160×220	4-φ18	φ200	φ160	8-φ18	JGD2-3	230
80-315C	29 41 53.6	8.1 11.4 14.9	98 85 83	51	2900	22	3.0	275	580	470	885	190×280	130	160×220	4-φ18	φ200	φ160	8-φ18	JGD2-3	230
80-350	35 50 65	9.72 13.9 18.1	146 150 142	55 66 67	2900	55	3.0	570	630	610	1100	202×260	130	160×220	4-φ18	φ200	φ160	8-φ18	JGD2-85	280
80-350A	31 44.5 58	8.6 12.4 16.1	138.4 142 134.8	65	2900	45	3.0	470	630	575	1015	202×260	130	160×220	4-φ18	φ200	φ160	8-φ18	JGD2-85	280
80-350B	29 41 53.6	8.1 11.4 14.9	131.4 135 127.8	63	2900	37	3.0	440	630	545	975	202×260	130	160×220	4-φ18	φ200	φ160	8-φ18	JGD2-85	280
80-100(I)	70 100 130	19.4 27.8 36.1	13.6 12.5 11	66 76 75	2900	5.5	4.5	108	460	360	675	160×220	140	120×180	4-φ18	φ200	φ160	8-φ18	SD61-0.5	160
80-100(I)A	62.6 89 116	17.4 24.7 32.2	11 10 8.8	64 74 74	2900	4	4.5	87	460	360	610	160×220	140	120×180	4-φ18	φ200	φ160	8-φ18	SD61-0.5	160
80-125(I)	70 100 130	19.4 27.8 36.1	23.5 20 14	70 76 65	2900	11	4.5	163	450	430	805	160×220	140	120×180	4-φ18	φ200	φ160	8-φ18	JGD2-3	240
80-125(I)A	62.6 89 116	17.4 24.7 32.2	19 16 11	68 74 65	2900	7.5	4.5	113	450	350	675	160×220	140	120×180	4-φ18	φ200	φ160	8-φ18	JGD2-3	240
80-160(I)	70 100 130	19.4 27.8 36.1	36.5 32 24	70 76 65	2900	15	4.5	184	500	430	835	160×220	160	120×180	4-φ18	φ200	φ160	8-φ18	JGD2-3	260
80-160(I)A	65.4 93.5 121.6	18.2 26.0 33.8	32 28 21	68 74 67	2900	11	4.5	174	500	430	835	160×220	160	120×180	4-φ18	φ200	φ160	8-φ18	JGD2-3	260
80-160(I)B	60.6 86.6 112.5	16.8 24.1 31.3	27 24 18	72	2900	11	4.5	174	500	430	835	160×220	160	120×180	4-φ18	φ200	φ160	8-φ18	JGD2-3	260
80-200(I)	70 100 130	19.4 27.8 36.1	54 50 42	65 74 73	2900	22	4.0	251	480	475	880	160×220	135	120×180	4-φ18	φ200	φ160	8-φ18	JGD2-3	235
80-200(I)A	65.4 93.5 121.6	18.2 26.0 33.8	47.5 44 37	67 73 72	2900	18.5	4.0	220	480	430	860	160×220	135	120×180	4-φ18	φ200	φ160	8-φ18	JGD2-3	235
80-200(I)B	61 87 113	16.9 24.2 31.4	41 38 32	71	2900	15	4.0	198	480	430	815	160×220	135	120×180	4-φ18	φ200	φ160	8-φ18	JGD2-3	235

Параметры и установочные размеры

Model	Flow Q		Head	Efficiency	Rotary Speed	Motor's Power	NPSH r	Weight	Outer Dimension				Installation Dimension			Dimension of inlet and outlet flange			Vibration Isolator	
	(m³/h)	(l/s)	(m)	(%)	(r/min)	(kw)		(kg)	L	B	H	C1×B1	A	C2×B2	4-d1	D	D1	n-d	Specification	H1
80-250(I)	70 100 130	19.4 27.8 36.1	87 80 68	62 69 68	2900	37	4.0	330	550	520	1015	190×280	155	160×220	4-φ18	φ200	φ160	8-φ18	JGD2-3	275
80-250(I)A	65.4 93.5 121.6	18.2 26.0 33.8	76 70 59.5	61 68 67	2900	30	4.0	315	550	520	1015	190×280	155	160×220	4-φ18	φ200	φ160	8-φ18	JGD2-3	275
80-250(I)B	61 87 113	16.9 24.2 31.4	65 60 51	66	2900	30	4.0	315	550	520	1015	190×280	155	160×220	4-φ18	φ200	φ160	8-φ18	JGD2-3	275
80-315(I)	70 100 130	19.4 27.8 36.1	132 125 114	55 66 67	2900	75	4.0	675	640	700	1235	190×280	165	160×220	4-φ18	φ200	φ160	8-φ18	JGD2-3	285
80-315(I)A	66.5 95 123.6	18.5 26.4 34.3	119 113 103	55 66 67	2900	55	4.0	535	640	640	1165	190×280	165	160×220	4-φ18	φ200	φ160	8-φ18	JGD2-3	285
80-315(I)B	63 90 117	17.5 25 32.5	106.6 101 92	65	2900	45	4.0	420	640	580	1080	190×280	165	160×220	4-φ18	φ200	φ160	8-φ18	JGD2-3	285
80-315(I)C	58 82 107	16.1 22.8 29.7	90 85 76	63	2900	37	4.0	366	640	520	1040	190×280	165	160×220	4-φ18	φ200	φ160	8-φ18	JGD2-3	285
100-100	70 100 130	19.4 27.8 36.1	13.6 12.5 11	66 76 75	2900	5.5	4.5	113	460	360	675	160×220	140	120×180	4-φ18	φ220	φ180	8-φ18	SD61-0.5	160
100-100A	62.6 89 116	17.4 47 32.2	11 10 8.8	64 74 74	2900	4	4.5	91	460	315	610	160×220	140	120×180	4-φ18	φ220	φ180	8-φ18	SD61-0.5	160
100-125	70 100 130	19.4 27.8 36.1	23.5 20 14	70 76 65	2900	11	4.5	169	440	430	805	160×220	140	120×180	4-φ18	φ220	φ180	8-φ18	JGD2-3	240
100-125A	62.6 89 116	17.4 24.7 32.2	19 16 11	68 74 63	2900	7.5	4.5	118	440	350	675	160×220	140	120×180	4-φ18	φ220	φ180	8-φ18	JGD2-3	240
100-160	70 100 130	19.4 27.8 36.1	36.5 32 24	70 76 65	2900	15	4.5	191	500	430	835	160×220	160	120×180	4-φ18	φ220	φ180	8-φ18	JGD2-3	260
100-160A	65.4 93.5 121.6	18.2 26.0 33.8	32 28 21	68 74 67	2900	11	4.5	181	500	430	835	160×220	160	120×180	4-φ18	φ220	φ180	8-φ18	JGD2-3	260
100-160B	60.6 86.6 112.5	16.8 24.1 31.3	27 24 18	72	2900	11	4.5	181	500	430	835	160×220	160	120×180	4-φ18	φ220	φ180	8-φ18	JGD2-3	260
100-200	70 100 130	19.4 27.8 36.1	54 50 42	65 74 73	2900	22	4.0	245	480	475	880	160×220	140	120×180	4-φ18	φ220	φ180	8-φ18	JGD2-3	240
100-200A	65.4 93.5 121.6	18.2 26.0 33.8	47.5 44 37	64 73 72	2900	18.5	4.0	215	480	430	860	160×220	140	120×180	4-φ18	φ220	φ180	8-φ18	JGD2-3	240
100-200B	61 87 113	16.9 24.2 31.4	41 38 32	71	2900	15	4.0	193	480	430	815	160×220	140	120×180	4-φ18	φ220	φ180	8-φ18	JGD2-3	240
100-250	70 100 130	19.4 27.8 36.1	87 80 68	62 69 68	2900	37	4.0	345	550	520	1015	160×220	155	120×180	4-φ18	φ220	φ180	8-φ18	JGD3-2	275
100-250A	65.4 93.5 121.6	18.2 26.0 33.8	76 70 59.5	61 68 67	2900	30	4.0	330	550	520	1015	160×220	155	120×180	4-φ18	φ220	φ180	8-φ18	JGD3-2	275
100-250B	61 87 113	16.9 24.2 31.4	65 60 51	66	2900	30	4.0	330	550	520	1015	160×220	155	120×180	4-φ22	φ220	φ180	8-φ18	JGD3-2	275
100-315	70 100 130	19.4 27.8 36.1	132 125 114	55 66 67	2900	75	4.0	689	640	700	1235	230×320	165	170×260	4-φ22	φ220	φ180	8-φ18	JGD3-2	285
100-315A	66.5 95 123.6	18.5 26.4 34.3	119 113 103	65 66 67	2900	55	4.0	549	640	640	1165	230×320	165	170×260	4-φ22	φ220	φ180	8-φ18	JGD3-2	285
100-315B	63 90 117	17.5 25 32.5	106.6 101 92	65	2900	45	4.0	439	640	580	1080	230×320	165	170×260	4-φ22	φ220	φ180	8-φ18	JGD3-2	285
100-315C	58 82 107	16.1 22.8 29.7	90 85 76	63	2900	37	4.0	385	640	520	1040	230×320	165	170×260	4-φ22	φ220	φ180	8-φ18	JGD3-2	285
100-100(I)	96 160 192	26.7 44.4 53.3	14 12.5 10	64 73 70	2900	11	4.5	115	500	415	802	190×280	140	160×220	4-φ18	φ220	φ180	8-φ18	SD61-0.5	180
100-125(I)	96 160 192	26.7 44.4 53.3	24 20 14	62 74 69	2900	15	4.5	168	500	300	807	190×280	160	160×220	4-φ18	φ220	φ180	8-φ18	SD61-0.5	180
100-125(I)A	84 140 168	23.3 39 46.7	20 17 12	64 72 68	2900	11	4.5	168	500	280	807	190×280	160	160×220	4-φ18	φ220	φ180	8-φ18	SD61-0.5	180
100-160(I)	96 160 192	26.7 44.7 53.3	36 32 27	69 78 75	2900	22	5.6	210	500	330	884	190×280	170	160×220	4-φ18	φ220	φ180	8-φ18	SD61-0.5	190
100-160(I)A	84 140 168	23.3 39 46.7	32 28 23.5	66 76 72	2900	18.5	5.0	210	500	330	884	190×280	170	160×220	4-φ18	φ220	φ180	8-φ18	SD61-0.5	190
100-200(I)	96 160 192	26.7 44.4 53.3	53 50 45	69 79 78	2900	37	5.2	402	540	365	970	160×220	165	120×180	4-φ18	φ220	φ180	8-φ18	SD61-0.5	185
100-200(I)A	84 140 168	23.3 39 46.7	48 45 40	64 74 73	2900	30	4.5	395	540	345	970	160×220	165	120×180	4-φ18	φ220	φ180	8-φ18	SD61-0.5	185
100-200(I)B	60 100 120	16.7 27.8 33.3	43 40 36	72	2900	22	4.5	360	540	345	970	160×220	165	120×180	4-φ18	φ220	φ180	8-φ18	SD61-0.5	185
100-250(I)	96 160 192	26.7 44.4 53.3	83 80 72	65 77 74	2900	55	4.8	560	600	435	1121	190×280	175	160×220	4-φ18	φ220	φ180	8-φ18	JGD2-3	275
100-250(I)A	84 140 168	23.3 39 46.7	75 72 65	60 72 69	2900	45	4.5	420	600	360	1121	190×280	175	160×220	4-φ18	φ220	φ180	8-φ18	JGD2-3	275
100-250(I)B	60 100 120	16.7 27.8 33.3	68 65 58	70	2900	37	4.5	400	600	360	1121	190×280	175	160×220	4-φ18	φ220	φ180	8-φ18	JGD2-3	275

Параметры и установочные размеры

Model	Flow Q		Head	Efficiency	Rotary Speed	Motor's Power	(NPSH) r	Weight	Outer Dimension				Installation Dimension			Dimension of inlet and outlet flange			Vibration Isolator	
	(m³/h)	(l/s)	(m)	(%)	(r/min)	(kw)		(kg)	L	B	H	$C_1 \times B_1$	A	$C_2 \times B_2$	$4-d_1$	D	D_1	n-d	Specification	H_1
100-350	60 100 120	16.7 27.8 33.3	153.6 150 142	72 57 74	2900	90	4.0	950	680	630	1310	230×320	175	170×260	4-φ18	φ220	φ180	8-φ18	JSD-150	335
100-350A	61 87 113	16.9 24.2 31.4	145.6 142 134	75	2900	75	4.0	830	680	630	1260	230×320	175	170×260	4-φ18	φ220	φ180	8-φ18	JSD-150	335
100-350B	58 82 107	16.1 22.8 29.7	138.6 135 127	75	2900	55	4.0	600	680	605	1190	230×320	175	170×260	4-φ18	φ220	φ180	8-φ18	JSD-150	335
125-100	96 160 192	26.7 44.4 53.3	13 12.5 12	82	2900	11	4.0	180	520	430	830	160×220	165	120×180	4-φ18	φ250	φ210	8-φ18	JGD2-3	265
125-100A	86 143 172	23.9 39.7 47.8	10.4 10 9.6	77	2900	7.5	4.0	125	520	360	730	160×220	165	120×180	4-φ18	φ250	φ210	8-φ18	JGD2-3	265
125-125	96 160 192	26.7 44.4 53.3	22.6 20 17	80	2900	15	4.0	220	520	430	840	190×280	170	160×220	4-φ18	φ250	φ210	8-φ18	JGD2-3	270
125-125A	86 143 172	23.9 39.7 47.8	18 16 13.6	77	2900	11	4.0	210	520	430	840	190×280	170	160×220	4-φ18	φ250	φ210	8-φ18	JGD2-3	270
125-160	96 160 192	26.7 44.4 53.3	36 32 28	78	2900	22	4.0	265	520	460	920	190×280	175	160×220	4-φ18	φ250	φ210	8-φ18	JGD2-3	275
125-160A	90 150 180	25 41.7 50	31.5 28 24.5	76	2900	18.5	4.0	230	520	430	890	190×280	175	160×220	4-φ18	φ250	φ210	8-φ18	JGD2-3	275
125-160B	83 138 166	21.7 38.3 46.1	27 24 21	73	2900	15	4.0	215	520	430	850	190×280	175	160×220	4-φ18	φ250	φ210	8-φ18	JGD2-3	275
125-200	96 160 192	26.7 44.4 53.3	55 50 46	77	2900	37	5.5	395	540	510	1040	250×300	175	210×260	4-φ18	φ250	φ210	8-φ18	JGD3-2	295
125-200A	90 150 180	25 41.7 50	48.4 44 40.5	76	2900	30	5.5	380	540	510	1040	250×300	175	210×260	4-φ18	φ250	φ210	8-φ18	JGD3-2	295
125-200B	83 138 166	21.7 38.3 46.1	41.3 37.3 34.5	75	2900	22	5.5	320	540	460	930	250×300	175	210×260	4-φ18	φ250	φ210	8-φ18	JGD3-2	295
125-250	96 160 192	26.7 44.4 53.3	87 80 73	75	2900	55	5.0	580	680	660	1180	200×260	170	160×220	4-φ18	φ250	φ210	8-φ18	JGD3-2	290
125-250A	90 150 180	25 41.7 50	76 70 84	74	2900	45	5.5	490	680	570	1080	200×260	170	160×220	4-φ18	φ250	φ210	8-φ18	JGD3-2	290
125-250B	83 138 166	21.7 38.3 46.1	65 60 56	73	2900	37	5.5	430	680	510	1050	200×260	170	160×220	4-φ18	φ250	φ210	8-φ18	JGD3-2	290
125-315	96 160 192	26.7 44.4 53.3	133 125 119	70	2900	90	5.0	790	680	685	1350	300×350	180	230×280	4-φ18	φ250	φ210	8-φ18	JGD3-3	300
125-315A	90 150 180	25 41.7 50	117 110 104.6	70	2900	75	5.0	710	680	685	1300	300×350	180	230×280	4-φ18	φ250	φ210	8-φ18	JGD3-3	300
135-315B	86 143 172	23.9 39.7 47.8	106.4 100 95.2	69	2900	75	5.0	705	680	685	1350	300×350	180	230×280	4-φ18	φ250	φ210	8-φ18	JGD3-3	300
125-315C	80.5 134 161	22.4 37.2 44.7	96 88 86	67	2900	55	5.0	585	680	660	1230	300×350	180	230×280	4-φ18	φ250	φ210	8-φ18	JGD3-3	300
150-125	96 160 192	26.7 44.4 53.3	22.6 24 17	66 76 76	2900	11	4.0	210	520	430	840	190×280	170	160×220	4-φ18	φ285	φ240	8-φ18	JGD2-3	270
150-125A	90 150 180	25 41.7 50	18 16 13.6	77	2900	7.5	4.0	130	520	430	840	190×280	170	160×220	4-φ18	φ285	φ240	8-φ18	JGD2-3	270
150-160	96 160 192	26.7 44.4 53.3	36 32 27	75	2900	22	4.0	270	520	430	850	190×280	175	160×220	4-φ18	φ285	φ240	8-φ18	JGD2-3	275
150-160A	90 150 180	25 41.7 50	32 28 23.5	76	2900	18.5	4.0	230	520	430	850	190×280	175	160×220	4-φ18	φ285	φ240	8-φ18	JGD2-3	275
150-160B	84 140 168	23.3 39 46.7	27 24 21	73	2900	15	4.0	220	520	430	850	190×280	175	160×220	4-φ18	φ285	φ240	8-φ18	JGD2-3	275
150-200	140 200 260	38.9 55.6 72.2	13.8 12.5 10.6	68 78 78	1450	15	3.0	265	680	435	930	250×300	200	210×260	4-φ18	φ285	φ240	8-φ22	JGD2-3	300
150-200A	125 176 232.5	34.7 49.7 64.6	11 10 8.5	66 76 76	1450	11	3.0	244	680	435	885	250×300	200	210×260	4-φ18	φ285	φ240	8-φ22	JGD2-3	300
150-200B	84 140 168	23.3 39 46.7	41 38 34	75	2900	22	4.0	275	680	435	885	250×300	200	210×260	4-φ18	φ285	φ240	8-φ22	JGD2-3	300
150-250	140 200 260	38.9 55.6 72.2	21.8 20 17	73 79 77	1450	18.5	3.0	300	700	475	960	250×300	205	210×260	4-φ18	φ285	φ240	8-φ22	JGD2-3	305
150-250A	129 184.4 240	35.8 51.2 66.7	18.5 17 14.4	72 78 76	1450	15	3.0	262	700	475	940	250×300	205	210×260	4-φ18	φ285	φ240	8-φ22	JGD2-3	305
150-250B	117 167 217.5	32.5 46.4 60.4	15.2 14 12	76	1450	11	3.0	241	700	445	895	250×300	205	210×260	4-φ18	φ285	φ240	8-φ22	JGD2-3	305
150-315	140 200 260	38.9 55.6 72.2	33.8 32 28	70 78 73	1450	30	2.5	410	760	530	1075	250×300	205	210×260	4-φ18	φ285	φ240	8-φ22	JGD3-3	325
150-315A	131 187 243	36.4 51.9 67.5	29.5 28 24.5	69 77 77	1450	22	3.5	335	760	505	1000	250×300	205	210×260	4-φ18	φ285	φ240	8-φ22	JGD3-3	325
150-315B	121 173 225	33.5 48.1 62.5	25 24 21	76	1450	18.5	3.5	315	760	505	960	250×300	205	210×260	4-φ18	φ285	φ240	8-φ22	JGD3-3	325
150-350	96 160 192	26.7 44.4 53.3	153.6 150 142.8	80	2900	110	5.5	970	760	530	1075	250×300	205	210×260	4-φ18	φ285	φ240	8-φ22	JGD3-3	325

Параметры и установочные размеры

Model	Flow Q		Head	Efficiency	Rotary Speed	Motor's Power	(NPSH)r	Weight	Outer Dimension				Installation Dimension			Dimension of inlet and outlet flange			Vibration Isolator	
	(m^3/h)	(l/s)	(m)	(%)	(r/min)	(kw)		(kg)	L	B	H	$C_1 \times B_1$	A	$C_2 \times B_2$	4-d_1	D	D_1	n-d	Specification	H_1
150-350A	90 150 180	25 41.7 50	145.6 142 134.8	70	2900	90	5.2	790	760	530	1075	250×300	205	210×260	4-φ18	φ285	φ240	8-φ22	JGD3-3	325
150-350B	84 140 168	23.3 39 46.7	138.6 135 127.8	65 76 74	2900	75	5.5	705	760	530	1075	250×300	205	210×260	4-φ18	φ285	φ240	8-φ22	JGD3-3	325
150-400	140 200 260	38.9 55.6 72.2	53 50 44	68 75 71	1450	45	3.5	490	800	595	1120	250×300	210	210×260	4-φ18	φ285	φ240	8-φ22	JGD3-3	330
150-400A	131 187 243	36.4 51.9 67.5	46.6 44 38.3	67 74 70	1450	37	3.5	454	800	595	1095	250×300	210	210×260	4-φ18	φ285	φ240	8-φ22	JGD3-3	330
150-400B	122 174 226.5	33.9 48.3 62.9	40 38 33	73	1450	30	3.5	435	800	560	1075	250×300	210	210×260	4-φ18	φ285	φ240	8-φ22	JGD3-3	330
150-400C	112 160 208	31.1 44.4 57.8	34 32 28	71	1450	22	3.5	365	800	535	1000	250×300	210	210×260	4-φ18	φ285	φ240	8-φ22	JGD3-3	330
150-250(I)	120 200 240	33.3 55.6 66.7	87 80 72	65 76 74	2900	75	4.5	702	700	700	1280	250×300	195	210×260	4-φ18	φ285	φ240	8-φ22	JGD3-3	315
150-250(I)A	112 187 224	31.1 51.9 62.2	76 70 63	64 75 73	2900	55	4.5	561	700	640	1200	250×300	195	210×260	4-φ18	φ285	φ240	8-φ22	JGD3-3	315
150-250(I)B	104 173 208	28.9 48.1 57.8	65 60 54	63 74 72	2900	45	4.5	460	700	585	1115	250×300	195	210×260	4-φ18	φ285	φ240	8-φ22	JGD3-3	315
150-315(I)	120 200 240	33.3 55.6 66.7	133 125 120	58 73 75	2900	110	4.5	980	760	900	1560	250×300	200	210×260	4-φ18	φ285	φ240	8-φ22	JGD3-3	320
150-315(I)A	112 187 224	31.1 51.9 62.2	116 110 105	57 72 74	2900	90	4.5	800	760	700	1330	250×300	200	210×260	4-φ18	φ285	φ240	8-φ22	JGD3-3	320
150-315(I)B	104 173 208	28.9 48.1 57.8	100 95 91	55 70 72	2900	75	4.5	724	760	700	1210	250×300	200	210×260	4-φ18	φ285	φ240	8-φ22	JGD3-3	320
200-200	140 200 260	38.9 55.6 72.2	13.8 12.5 10.6	68 78 78	1450	15	3.0	265	680	435	930	300×370	200	250×320	4-φ22	φ340	φ295	12-φ22	JGD2-3	300
200-200A	125 179 232.5	34.7 49.7 64.6	11 10 8.5	66 76 76	1450	11	3.0	244	680	435	885	300×370	200	250×320	4-φ22	φ340	φ295	12-φ22	JGD2-3	300
200-250	140 200 260	38.9 55.6 72.2	21.8 20 17	73 79 77	1450	18.5	3.0	305	750	475	960	300×370	210	250×320	4-φ22	φ340	φ295	12-φ22	JGD2-3	310
200-250A	129 184.4 240	35.8 51.2 66.7	18.5 17 14.4	72 78 76	1450	15	3.0	267	750	475	940	300×370	210	250×320	4-φ22	φ340	φ295	12-φ22	JGD2-3	310
200-250B	117 167 217.5	32.5 46.4 60.4	15.2 14 12	76	1450	11	3.0	246	750	445	895	300×370	210	250×320	4-φ22	φ340	φ295	12-φ22	JGD2-3	310
200-315	140 200 260	38.9 55.6 72.2	33.8 32 28	70 78 78	1450	30	3.5	417	800	530	1075	270×320	210	220×270	4-φ22	φ340	φ295	12-φ22	JGD3-3	330
200-315A	131 189 243	36.4 51.9 67.5	29.5 28 24.5	69 77 77	1450	22	3.5	342	800	505	1000	270×320	210	220×270	4-φ22	φ340	φ295	12-φ22	JGD3-3	330
200-315B	121 173 225	33.6 48.1 62.5	25 24 21	76	1450	18.5	3.5	322	800	505	960	270×320	210	220×270	4-φ22	φ340	φ295	12-φ22	JGD3-3	330
200-400	140 200 260	38.9 55.6 72.2	53 50 44	68 75 71	1450	45	3.5	498	860	595	1120	300×370	225	250×320	4-φ22	φ340	φ295	12-φ22	JGD3-3	345
200-400A	131 187 243	36.4 51.9 67.5	46.6 44 38.3	67 74 70	1450	37	3.5	462	860	595	1095	300×370	225	250×320	4-φ22	φ340	φ295	12-φ22	JGD3-3	345
200-400B	122 174 226.5	33.9 48.6 62.9	40 38 33	73	1450	30	3.5	443	860	560	1075	300×370	225	250×320	4-φ22	φ340	φ295	12-φ22	JGD3-3	345
200-400C	112 160 208	31.3 44.4 57.8	34 32 28	71	1450	22	3.5	373	860	535	1000	300×370	225	250×320	4-φ22	φ340	φ295	12-φ22	JGD3-3	345
200-200(I)	280 400 520	77.8 111.1 144	13.4 12.5 10.5	70 80 79	1450	22	4.0	382	810	525	1030	300×370	240	250×320	4-φ22	φ340	φ295	12-φ22	JGD3-2	360
200-200(I)A	250 358 465	69.4 99.4 129.2	10.7 10 8.5	68 78 77	1450	18.5	4.0	346	810	525	970	300×370	240	250×320	4-φ22	φ340	φ295	12-φ22	JGD3-2	360
200-250(I)	280 400 520	77.8 111.4 144	22.2 20 14	75 80 72	1450	30	4.0	475	830	530	1110	300×370	240	250×320	4-φ22	φ340	φ295	12-φ22	JGD3-3	360
200-250(I)A	250 358 465	69.4 99.4 129.2	18 14 11.2	73 78 70	1450	22	4.0	405	830	510	1035	300×370	240	250×320	4-φ22	φ340	φ295	12-φ22	JGD3-3	360
200-250(I)B	226 322 419	62.8 89.4 116.4	14.4 13 7.3	70 75 67	1450	18.5	4.0	387	830	510	995	300×370	240	250×320	4-φ22	φ340	φ295	12-φ22	JGD3-3	360
200-315(I)	280 400 520	77.8 111.4 144	36 32 26	73 80 75	1450	55	4.0	675	860	645	1265	300×370	250	250×320	4-φ22	φ340	φ295	12-φ22	JGD4-1	380
200-315(I)A	262 374 486	72.8 103.9 135	31.5 28 23	72 79 74	1450	45	4.0	560	860	605	1180	300×370	250	250×320	4-φ22	φ340	φ295	12-φ22	JGD4-1	380
200-315(I)B	242 346 450	67.2 96.1 125	27 24 19.5	78	1450	37	4.0	535	860	605	1145	300×370	250	250×320	4-φ22	φ340	φ295	12-φ22	JGD4-1	380
200-400(I)	280 400 520	77.8 111.4 144	54.5 50 39	75 81 77	1450	75	4.0	830	880	700	1340	300×370	260	250×320	4-φ22	φ340	φ295	12-φ22	JGD4-2	390
200-400(I)A	262 374 486	72.8 103.9 135	48 44 34	80	1450	75	4.0	830	880	700	1340	300×370	260	250×320	4-φ22	φ340	φ295	12-φ22	JGD4-2	390
200-400(I)B	242 346 450	67.2 96.1 125	41.4 38 29.6	78	1450	55	5.0	685	880	635	1270	300×370	260	250×320	4-φ22	φ340	φ295	12-φ22	JGD4-2	390
200-400(I)C	224 320 416	62.2 88.9 115.6	34.9 32 25	76	1450	45	5.0	580	880	600	1185	300×370	260	250×320	4-φ22	φ340	φ295	12-φ22	JGD4-2	390

Параметры и установочные размеры

Model	Flow Q		Head	Efficiency	Rotary Speed	Motor's Power	(NPSH)r	Weight	Outer Dimension				Installation Dimension			Dimension of inlet and outlet flange			Vibration Isolator	
	(m³/h)	(l/s)	(m)	(%)	(r/min)	(kw)		(kg)	L	B	H	C1×B1	A	C2×B2	4-d1	D	D1	n-d	Specification	H1
250-250	350 550 650	97.2 152.8 180.5	22 20 16	78 82 81	1450	45	5.0	620	1110	550	1145	350×400	250	300×350	4-φ22	φ405	φ335	12-φ26	JGD4-2	390
250-250A	300 500 600	83.3 139 166.7	18.3 17 14	76 80 80	1450	37	5.0	550	1110	550	1145	350×400	250	300×350	4-φ22	φ405	φ335	12-φ26	JGD4-2	390
250-235	300 500 600	83.3 139 166.7	14 12.5 11	73 78 70	1480	22	4.5	410	1110	550	1145	350×400	250	300×350	4-φ22	φ405	φ335	12-φ26	JGD4-2	390
250-300	300 500 600	83.3 139 166.7	22 20 16	78	1480	37	4.5	550	1110	550	1145	350×400	250	300×350	4-φ22	φ405	φ335	12-φ26	JGD4-2	390
250-315	350 550 650	97.2 152.8 180.5	34 32 28	76 80 79	1450	75	5.5	890	1110	640	1350	350×400	265	300×350	4-φ22	φ405	φ335	12-φ26	JGD4-2	390
250-315A	300 500 600	83.3 139 166.7	29.5 28 24	74 78 77	1450	55	5.5	690	1110	640	1350	350×400	265	300×350	4-φ22	φ405	φ335	12-φ26	JGD4-2	390
250-315B	260 450 520	72.2 125 144.4	25 24 20	70 74 72	1450	45	5.5	620	1110	640	1350	350×500	265	300×350	4-φ22	φ405	φ335	12-φ26	JGD4-2	390
250-400	300 500 600	83.3 139 166.7	54.5 50 39	72	1480	90	4.5	1530	1200	900	1740	400×500	265	350×400	4-φ22	φ405	φ335	12-φ26	JGD4-2	390
300-235	540 720 900	150 200 250	20.5 18 15.0	77 81 74	1450	55	5.0	1075	1200	620	1300	450×350	285	400×300	4-φ22	φ460	φ410	12-φ26	JGD4-2	512
300-235A	450 600 720	125 166 200	17.2 15 12.5	74 79 77	1450	45	5.0	970	1200	580	1215	450×350	285	400×300	4-φ22	φ460	φ410	12-φ26	JGD4-2	512
300-235B	420 540 650	116.7 150 181	14.3 12.8 10.5	73 78 70	1450	37	5.0	925	1200	550	1165	450×350	285	400×300	4-φ22	φ460	φ410	12-φ26	JGD4-2	512
300-250	540 720 900	150 200 250	22.5 20 17	80 83 84	1450	55	5.0	1085	1200	620	1315	450×350	300	400×300	4-φ22	φ460	φ410	12-φ26	JGD4-2	548
300-250A	450 600 720	136 166 200	19.5 17 14	81	1450	45	6.0	980	1200	580	1230	450×350	300	400×300	4-φ22	φ460	φ410	12-φ26	JGD4-2	548
300-300	540 720 900	150 200 250	32 28 23	82	1480	75	6.0	1230	1350	650	1410	500×400	370	450×350	4-φ22	φ460	φ410	12-φ26	JGD4-2	548
300-300A	450 600 720	125 166 200	27.5 24 20	80	1480	75	5.0	1095	1350	650	1360	500×400	370	450×350	4-φ18	φ460	φ410	12-φ26	JGD4-2	548
300-300B	420 540 650	116.7 150 181	24 21 17	78	1480	55	5.0	980	1350	650	1290	500×400	370	450×350	4-φ22	φ460	φ410	12-φ26	JGD4-2	548
300-315	540 720 900	150 200 250	35 32 26	84	1480	90	4.5	1350	1250	650	1400	450×350	300	400×300	4-φ22	φ460	φ410	12-φ26	JGD4-2	548
300-315A	460 650 800	127.8 180 222	31.5 28 23.5	80	1480	75	4.5	1240	1250	650	1360	450×350	300	400×300	4-φ22	φ460	φ410	12-φ26	JGD4-2	548
300-315B	420 580 700	116.7 161 194	27 24 20.0	78	1480	55	4.5	1100	1250	625	1290	450×350	300	400×300	4-φ22	φ460	φ410	12-φ26	JGD4-2	548
300-380	480 720 900	133.3 200 250	48 44 34	84	970	132	5.0	1900	1400	900	1850	500×450	360	450×400	4-φ26	φ460	φ410	12-φ26	JGD4-2	548
300-380A	444 666 833	123.3 185 231.4	41.4 38 30	80	970	110	5.0	1700	1400	900	1850	500×450	360	450×400	4-φ26	φ460	φ410	12-φ26	JGD4-2	548
300-380B	400 614 764	113.6 170.6 213.1	35 32 25	78	970	90	5.0	1530	1400	900	1850	500×450	360	450×400	4-φ26	φ460	φ410	12-φ26	JGD4-2	548
300-390	540 720 900	150 200 250	20.5 18 15.5	78 81 76	980	55	5.0	1300	1250	630	1300	500×450	370	450×400	4-φ22	φ460	φ410	12-φ26	JGD4-2	548
300-390A	450 600 720	126 167 200	17.2 15 12.8	77 79 75	980	45	5.0	1220	1250	630	1210	500×450	370	450×400	4-φ22	φ460	φ410	12-φ26	JGD4-2	548
300-390B	400 540 650	111 150 180	14 12.5 11.5	74 77 76	980	37	5.0	1100	1250	630	1170	500×450	370	450×400	4-φ22	φ460	φ410	12-φ26	JGD4-2	548
300-400	450 600 720	125 166 200	55 50 42.5	78	1480	110	5.0	1500	1200	650	1570	450×350	300	400×300	4-φ22	φ460	φ410	12-φ26	JGD4-2	548
300-480	540 720 900	150 200 250	31 28 24	79 81 80	980	75	5.0	1500	1350	685	1350	500×450	350	450×400	4-φ22	φ460	φ410	12-φ26	JGD4-2	548
300-480A	450 600 720	126 166 200	27.4 24 20.0	78 80 79	980	75	5.0	1280	1350	685	1300	500×450	350	450×400	4-φ22	φ460	φ410	12-φ26	JGD4-2	548
300-480B	400 540 650	111 150 180	24 21 17	79	980	55	5.0	1180	1350	685	1210	500×450	350	450×400	4-φ22	φ460	φ410	12-φ26	JGD4-2	548
350-235	600 800 960	167 222 267	14 12.5 10.5	80 83 82	1480	37	4.5	1050	1300	680	1200	500×450	360	450×400	4-φ22	φ520	φ470	16-φ26	JGD4-2	568
350-300	600 800 960	167 222 267	22.5 20 17.5	79 82 71	1480	55	4.5	1230	1300	680	1300	500×450	360	450×400	4-φ22	φ520	φ470	16-φ26	JGD4-2	568
350-315	600 800 960	167 222 267	35.5 32 28.5	84	1480	90	4.5	1650	1300	680	1400	500×450	360	450×400	4-φ22	φ520	φ470	16-φ26	JGD4-2	568
350-400	600 800 960	167 222 267	55 50 45.5	83	1480	160	4.5	1950	1300	680	1820	500×450	360	450×400	4-φ22	φ520	φ470	16-φ26	JGD4-2	568
400-300	820 1080 1300	228 300 361	23 20 16	78	1480	90	6.0	1570	1350	710	1500	500×450	380	450×400	4-φ22	φ580	φ525	16-φ30	JGD4-2	598
400-315	820 1080 1300	205 300 344	36.5 32 27	76	1480	132	6.0	1880	1350	710	1750	500×450	380	450×400	4-φ22	φ580	φ525	16-φ30	JGD4-2	598
500-300	1000 1200 1450	277.8 333 405	23 20 16.0	80	1480	110	6.0	1800	1450	750	1700	500×480	420	480×440	4-φ26	φ715	φ650	20-φ33	JGD4-2	648
500-315	1000 1200 1450	278 333 403	34.5 32 27	78	1480	160	6.0	2070	1450	750	1960	550×480	720	480×440	4-φ26	φ715	φ650	20-φ33	JGD4-2	648